DEPRAG GDS070-190SXI

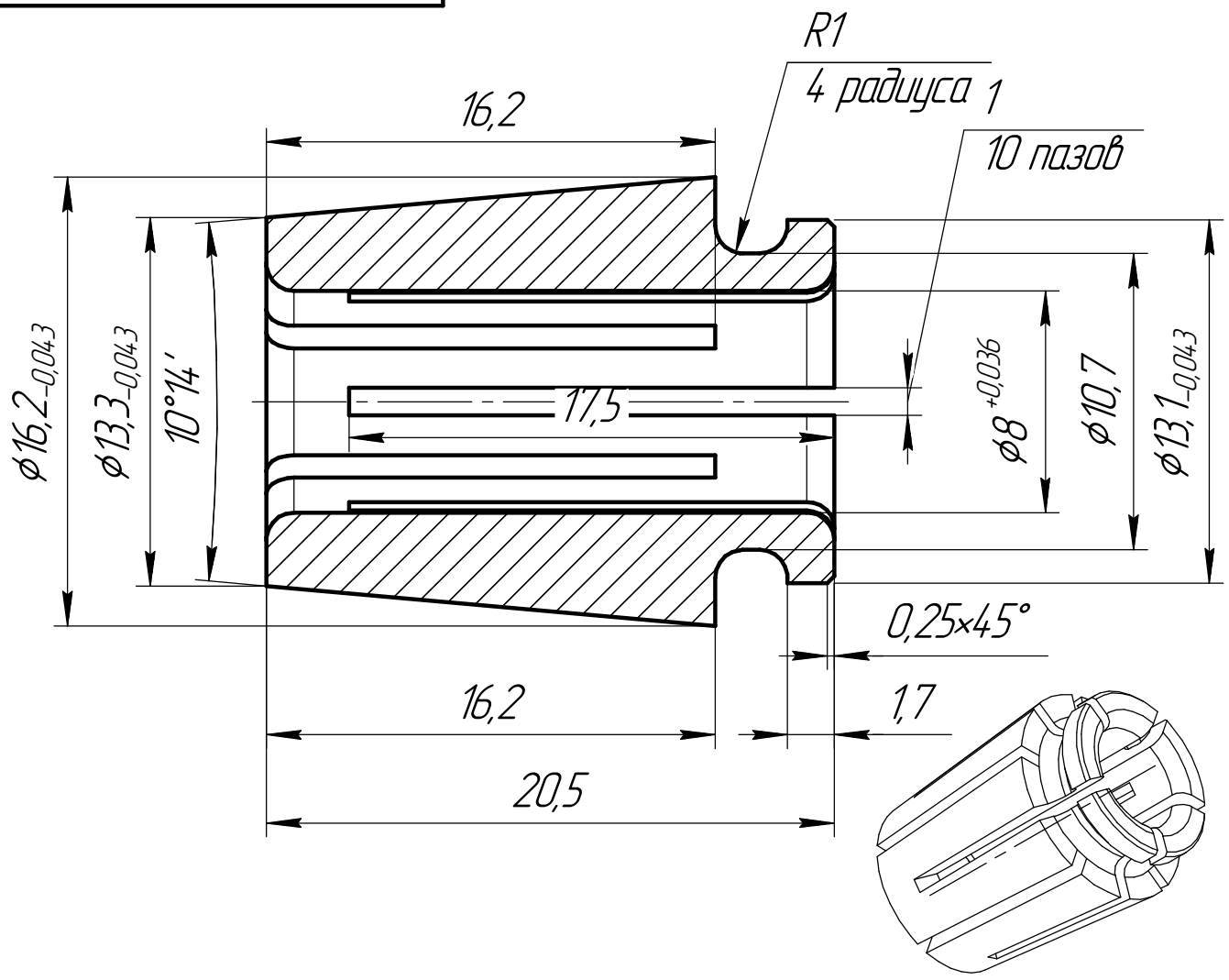

1 * размер для справок

2 H14; h14; $\pm\frac{IT14}{2}$

3 HRC 58...62

4 После выполнения термообработки и чистовой обработки выполнить пазы 1 мм

Изм.	Лист	№ докум.	Подп.	Дата	DEPRAG GDS070-190SXI		
Разраб.		Седелкин		21.06.2024	Цанга (хвотовик 8 мм)	Лит.	Масса: 0,01 / Масштаб: 4:1
Пров.						Лист	Листов 1
Т.контр.							
Н.контр.					Сталь 65Г ГОСТ 14959-2016	ПТИ	
Утв.							

Перв. примен. | Справ. № | Подп. и дата | Инв. № дубл. | Взам. инв. № | Подп. и дата | Инв. № подл.

Копировал | Формат А4